VIDEX®

INDEX VL-FSO5-3005

USER'S MANUAL

Посібник користувача | Návod na obsluhu | Упътване | Lietotāja rokasgrāmata
Instrukcja obsługi | Felhasználói Útmutató | Εγχειρίδιο χρήστη | Kasutusjuhend
Uživatelský manuál | Manualul utilizatorului | Vartotojo instrukcija

P

(EN) TECHNICAL PARAMETERS **(UA)** ТЕХНІЧНІ ПАРАМЕТРИ **(PL)** PARAMETRY TECHNICZNE **(CZ)** TECHNICKÉ PARAMETRY **(SK)** TECHNICKÉ PARAMETRE **(HU)** TECHNIKAI PARAMÉTEREK **(RO)** PARAMETRI TEHNICI **(BG)** ТЕХНИЧЕСКИ ПАРАМЕТРИ **(GR)** ΤΕΧΝΙΚΈΣ ΠΑΡΆΜΕΤΡΟΙ **(LT)** TECHNINIAI PARAMETRAI **(LV)** TEHNISKIE PARAMETRI **(EE)** TEHNILISED PARAMEETRID

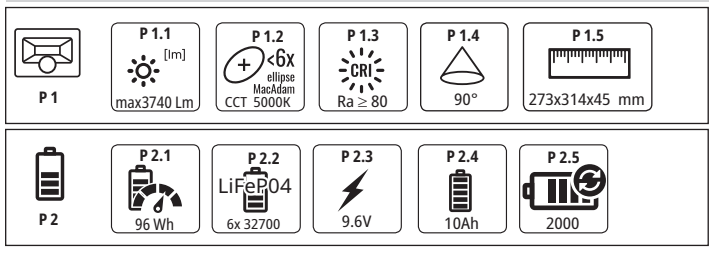

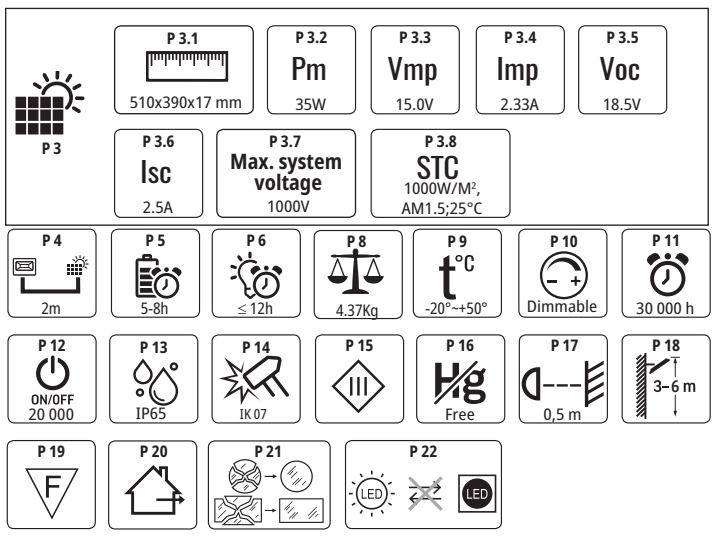

B

(EN) THE BOX CONTENTS **(UA)** ВМІСТ КОРОБКИ **(PL)** ZAWARTOŚĆ PUDEŁKA **(CZ)** OBSAH KRABICE **(SK)** OBSAH KRABICE **(HU)** A DOBOZ TARTALMA **(RO)** CONȚINUTUL CUTIEI **(BG)** СЪДЪРЖАНИЕТО НА КУТИЯТА **(GR)** ΤΑ ΠΕΡΙΕΧΟΜΕΝΑ ΤΟΥ ΚΟΥΤΙΟΥ **(LT)** DEZUTES TURINYS **(LV)** KASTES SATURS **(EE)** KARBI SISU

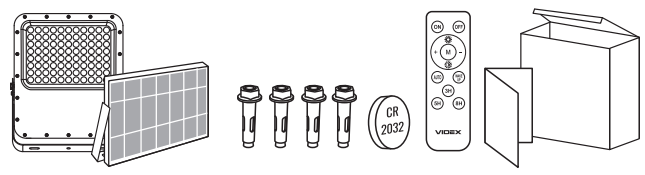

B 1 B 2 B 3 B 4 B 6 B 6 B 7

M

(EN) INSTALLATION **(UA)** МОНТАЖ **(PL)** INSTALACJA **(CZ)** INSTALACE **(SK)** INŠTALÁCIA **(HU)** TELEPÍTÉS **(RO)** INSTALARE **(BG)** ИНСТАЛАЦИЯ **(GR)** ΕΓΚΑΤΆΣΤΑΣΗ **(LT)** MONTAVIMAS **(LV)** UZSTĀDĪŠANA **(EE)** PAIGALDAMINE

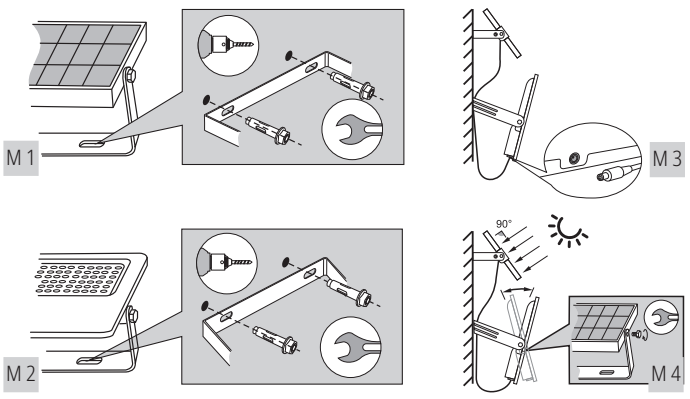

M 1 M 2 M 3 M 4

U

(EN) OPERATING INSTRUCTIONS **(UA)** ІНСТРУКЦІЯ З ЕКСПЛУАТАЦІЇ **(PL)** INSTRUKCJA OBSŁUGI **(CZ)** OPERATIVNÍ INSTRUKCE **(SK)** NÁVOD NA OBSLUHU **(HU)** HASZNÁLATI UTASÍTÁSOK **(RO)** INSTRUCȚIUNI DE UTILIZARE **(BG)** ИНСТРУКЦИИ ЗА РАБОТА **(GR)** ΟΔΗΓΙΕΣ ΛΕΙΤΟΥΡΓΙΑΣ **(LT)** VALDYMO INSTRUKCIJOS **(LV)** LIETOŠANAS INSTRUKCIJAS **(EE)** KASUTUSJUHISED

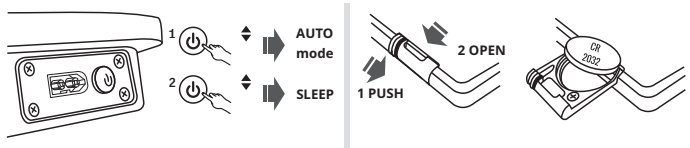

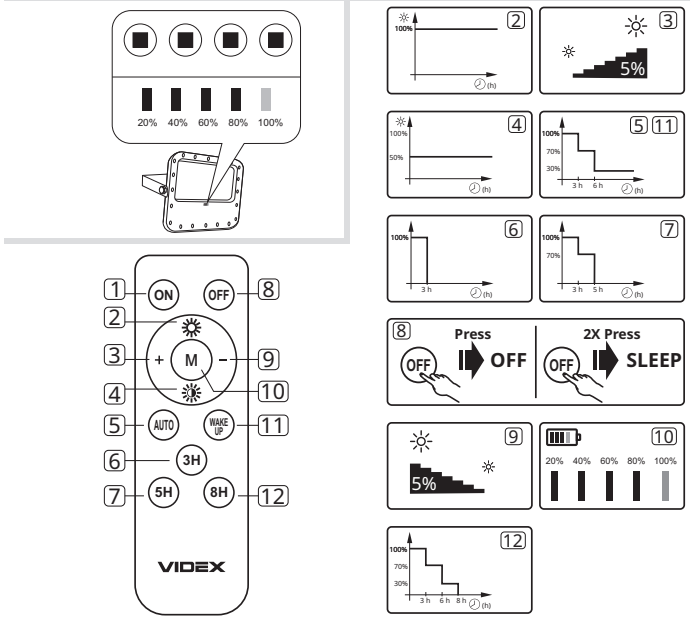

EN – ENGLISH
LED solar floodlight.

TECHNICAL PARAMETERS
P1. Floodlight parameters
P1.1. Rated luminous flux
P1.2. Correlated color temperature
P1.3. Color rendering index
P1.4. Effective light beam angle
P1.5. Overall dimensions
P2. Battery parameters
P2.1. Rated energy density
P2.2. Battery type
P2.3. Rated voltage
P2.4. Rated capacity
P2.5. Rated resource of charge cycles
P3. Solar panel parameters
P3.1 Overall dimensions
P3.2. Maximum power
P3.3. Maximum voltage
P3.4. Maximum current
P3.5. No-load voltage
P3.6. Short-circuit current
P3.7. Maximum system voltage
P3.8. Standard test conditions
P4. Cable length
P5. Full charge cycle time under direct sunlight
P6. The maximum runtime in AUTO mode, on a full charge
P7. Product weight
P8. Operating temperature range
P9. Dimmable by the remote controller
P10. Number of power-on cycles before failure
P11. Rated lifetime the LEDs
P12. Class of protection against dust and moisture. The product is protected from dust and water jets
P13. Class of protection against mechanical impacts
P14. Class III. A product in which protection against electric shock is provided by feeding it with very low safe voltage (SELV) with no risk of creating higher than safe voltage.
P15. The product does not contain mercury
P16. Minimum distance from the illuminated objects
P17. Recommended installation height
P18. The product can be installed and used on normally flammable surfaces
P19. The product must be used outdoors
P20. A damaged light diffuser, screen or protective cover must be replaced immediately
P21. The light source of this light is non-replaceable. The entire product must be replaced when the light source reaches the end of its service life.
Production date and batch number are indicated on individual packaging

PRODUCT'S PURSPOSE AND APPLICATION
The product is intended for autonomous illumination of open spaces, park and private home areas.

INSTALLATION
The producer reserves the right to make changes to this user's manual or technical changes to the product without prior notice. Read this user's manual before installation. The product is intended for installation on vertical walls. Please complete installation according to the diagram given. It is important to install the solar panel perpendicular to the sun rays in order to expose maximum performance. Ensure the solar panel is not covered, shaded, or overshadowed when installing the lamp outdoors to guarantee optimal battery charging. Before the first use, it is necessary to check the correctness of the mechanical fastening and connection.

OPERATING INSTRUCTIONS
Before using the solar floodlight for the first time, place in direct sunlight for a whole day to fully charge the battery. While charging, the red lights flash from left to right. After fully charged, all 4 red and 1 green indicator lights are on continuously.
To activate the floodlight, press the button on its body once and the floodlight will automatically switch to AUTO mode.
To turn the floodlight off and put it into sleep mode, press and hold the button for 3 seconds.
Note: The floodlight is set to sleep mode by default at the factory to prevent accidental activation during transportation.

FUNCTIONAL CHARACTERISTICS
The floodlight will automatically switch on at night and off when charging during the day. The solar panel converts sunlight into electricity, which charges the battery.

MAINTENANCE AND SAFETY INSTRUCTIONS
If the product needs to be stored for a long time, please switch it to sleep mode. Do not store the product with discharged battery. To ensure optimal charging during the day, keep the solar panel and the floodlight chassis clean. Clean only with soft and dry cloths. Do not use chemical detergents. WARNING! Do not look directly at the LED beam. The product cannot be used in adverse conditions, e.g. vibration, explosive atmosphere, fumes or chemical fumes, etc. Do not attempt to repair or disassemble the product yourself, as this may void the warranty. Failure to follow these instructions may result into e.g. fire, burns, electrical shock, physical injury and other material and non-material damage. The producer shall not be responsible for any damage resulting from the failure to follow above instructions. The battery can only be replaced by the manufacturer or its service agent. Device is equipped with non-replaceable light source of LED type. When the light source reaches the end of its service life, the entire product should be replaced.

STORAGE AND TRANSPORTATION
Before delivery to the direct point of sale, the product must be stored in the manufacturer's packaging at a temperature from -20°C to +40°C, in a dry room and without exposure to direct sunlight. Transportation can be carried out by land, sea, air transport in the manufacturer's transport packaging.

WARRANTY
The warranty period for the product is indicated on the individual packaging and begins from the date of sale. During the warranty period, a faulty product can be exchanged or returned with prove of purchase and all components and accessories preserved. The following does not apply with the scope of limited warranty: Misuse the product and cause the products components damage; Unauthorized disassemble or the presence of deep mechanical damage to the product; Damage due to force majeure.

UA – УКРАЇНСЬКА
Світлодіодний сонячний прожектор.

ТЕХНІЧНІ ПАРАМЕТРИ
P1. Параметри прожектора
P1.1. Номінальний світловий потік (Лм)
P1.2. Корельована колірна температура
P1.3. Індекс передачі кольору
P1.4. Ефективний кут світлового променя
P1.5. Габаритні розміри (мм)
P2. Параметри акумулятора
P2.1. Номінальна енергоємність (Вг)
P2.2. Тип акумулятора
P2.3. Номінальна напруга (В)
P2.4. Номінальна потужність (Вт)
P2.5. Номінальний ресурс циклів заряду
P3. Параметри сонячної панелі
P3.1 Габаритні розміри (мм)
P3.2. Максимальна потужність (Вт)
P3.3. Максимальна напруга (В)
P3.4. Максимальний струм (А)
P3.5. Напруга холостого ходу (В)
P3.6. Струм короткого замикання (А)
P3.7. Максимальна напруга системи (В)
P3.8. Стандартні умови тестування
P4. Довжина кабелю (м)
P5. Час повного циклу зарядки під прямими сонячними променями (годин)
P6. Максимальний час роботи в режимі AUTO, на повній зарядці (годин)
P7. Вага продукту (г)
P8. Діапазон робочих температур
P9. Регулюється за допомогою пульта дистанційного керування
P10. Кількість циклів увімкнення до відмови
P11. Номінальний термін служби світлодіодів (годин)
P12. Клас захисту від пилу і вологи. Виріб захищений від пилу і струменів води
P13. Клас захисту від механічних впливів
P14. III клас. Продукт, у якому забезпечується захист від ураження електричним струмом шляхом подачі на нього дуже низької безпечної напруги (SELV) без ризику створення напруги вище безпечної.
P15. Продукт не містить ртуті
P16. Мінімальна відстань від освітлених предметів (м)
P17. Рекомендована висота установки (м)
P18. Виріб можна встановлювати та використовувати на легкозаймистих поверхнях
P19. Виріб необхідно використовувати на вулиці
P20. Пошкоджений світлорозсіювач, екран або захисну кришку необхідно негайно замінити
P21. Джерело світла цього світильника є незмінним. Весь продукт необхідно замінити, коли джерело світла досягає кінця свого терміну служби.
Дата виготовлення та номер партії вказані на індивідуальній упаковці
Матеріали виробу: алюміній, полікарбонат
Термін придатності до початку використання 5 років.
Максимальна площа проекції 100м2
Виріб відповідає вимогам ДСТУ EN IEC 55015:2021, ДСТУ EN 61000-3-2:2016, ДСТУ EN 61000-3-3:2017, ДСТУ EN 61547:2016, ДСТУ EN 60598-1:2017, ДСТУ EN 60598-2-3:2014, ДСТУ EN 62612:2017, ДСТУ EN 50581:2014, ДСТУ EN 60598-2-5:2018, ДСТУ EN 62031:2016.

ПРИЗНАЧЕННЯ ТА ЗАСТОСУВАННЯ ПРОДУКТУ
Виріб призначений для автономного освітлення відкритих просторів, паркових і прибудинкових територій.

МОНТАЖ
Виробник залишає за собою право вносити зміни в цей посібник користувача або технічні зміни в продукт без попереднього повідомлення. Перед встановленням прочитайте цей посібник користувача. Виріб призначений для установки на вертикальні стіни. Будь ласка, завершіть установку відповідно до наведеної схеми. Важливо встановити сонячну панель максимально перпендикулярно сонячним променям, щоб отримати максимальну продуктивність. Переконайтеся, що сонячна панель не накрита або не затінена, щоб гарантувати оптимальний заряд акумулятора. Перед першим використанням необхідно перевірити правильність механічного кріплення та з'єднання.

ІНСТРУКЦІЯ З ЕКСПЛУАТАЦІЇ
Перш ніж використовувати сонячний прожектор вперше, помістіть його під пряме сонячне світло на цілий день, щоб повністю зарядити акумулятор. Під час зарядки червоні індикатори блимають зліва направо. Після повного заряджання всі 4 червоних і 1 зелений індикатори горять постійно.
Щоб активувати прожектор, натисніть один раз кнопку на його корпусі, і прожектор автоматично перейде в режим AUTO.
Щоб вимкнути прожектор і перевести його в сплячий режим, натисніть і утримуйте кнопку протягом 3 секунд.
Примітка. За замовчуванням прожектор налаштовано в сплячий режим на заводі, щоб запобігти випадковому ввімкненню під час транспортування.

ФУНКЦІОНАЛЬНІ ХАРАКТЕРИСТИКИ
Прожектор автоматично вмикатиметься вночі та вимикатиметься під час зарядки вдень. Сонячна панель перетворює сонячне світло в електрику, яка заряджає акумулятор.

ІНСТРУКЦІЇ ТА ТЕХНІКИ БЕЗПЕКИ
Якщо виріб потрібно зберігати протягом тривалого часу, переведіть його в сплячий режим. Не зберігайте виріб із розрядженою батареєю. Щоб забезпечити оптимальне заряджання протягом дня, тримайте сонячну панель і корпус прожектора в чистоті. Чистіть тільки м'якими і сухими тканинами. Не використовуйте хімічні миючі засоби. УВАГА! Не дивіться прямо на світлодіодний промінь. Продукт не можна використовувати в несприятливих умовах, напр. вібрації, вибухонебезпечної атмосфери, випарів або хімічних випарів тощо. Не намагайтеся ремонтувати або розбирати виріб самостійно, оскільки це може призвести до втрати гарантії. Недотримання цих інструкцій може призвести, наприклад, до пожежа, опіки, ураження електричним струмом, тілесні ушкодження та інші матеріальні та нематеріальні збитки. Виробник не несе відповідальності за будь-яку шкоду, спричинену недотриманням вищевказаних інструкцій. Акумулятор може бути замінений лише виробником або його сервісним агентом. Прилад оснащений незамінним джерелом світла світлодіодного типу. Коли термін служби джерела світла закінчується, необхідно замінити весь виріб.

ЗБЕРІГАННЯ ТА ТРАНСПОРТУВАННЯ
До доставки в пряму точку продажу товар необхідно зберігати в упаковці виробника при температурі від -20°C до +40°C, у сухому приміщенні та без потрапляння прямих сонячних променів. Транспортування може здійснюватися наземним, морським, повітряним транспортом в транспортній упаковці виробника.

ГАРАНТІЯ
Гарантійний термін на товар вказано на індивідуальній упаковці і починається з моменту продажу. Протягом гарантійного терміну несправний продукт можна обміняти або повернути з підтвердженням покупки та збереженням усіх компонентів і аксесуарів. Наведене нижче не поширюється на обмежену гарантію: неправильне використання продукту та спричинення пошкодження компонентів продукту; Самовільне розбирання або наявність глибоких механічних пошкоджень виробу; Пошкодження внаслідок форс-мажорних обставин.

PL – POLSKI
Reflektor solarny LED.

PARAMETRY TECHNICZNE
P1. Parametry reflektora
P1.1. Znamionowy strumień świetlny
P1.2. Skorelowana temperatura barwowa
P1.3. Wskaźnik oddawania barw
P1.4. Efektywny kąt wiązki światła
P1.5. Wymiary gabarytowe
P2. Parametry akumulatora
P2.1. Znamionowa gęstość energii
P2.2. Typ akumulatora
P2.3. Napięcie znamionowe
P2.4. Pojemność znamionowa
P2.5. Znamionowy zasób cykli ładowania
P3. Parametry panelu słonecznego
P3.1 Wymiary gabarytowe
P3.2. Maksymalna moc
P3.3. Maksymalne napięcie
P3.4. Maksymalny prąd
P3.5. Napięcie bez obciążenia
P3.6. Prąd zwarciowy
P3.7. Maksymalne napięcie układu
P3.8. Standardowe warunki testowe
P4. Długość kabla
P5. Czas pełnego cyklu ładowania w bezpośrednim świetle słonecznym
P6. Maksymalny czas pracy w trybie AUTO, przy pełnym naładowaniu
P7. Waga produktu
P8. Zakres temperatury pracy
P9. Możliwość ściemniania za pomocą pilota
P10. Liczba cykli włączania przed awarią
P11. Znamionowa żywotność diod LED
P12. Klasa ochrony przed kurzem i wilgocią. Produkt jest chroniony przed kurzem i strumieniami wody
P13. Klasa ochrony przed uderzeniami mechanicznymi
P14. Klasa III. Produkt, w którym ochrona przed porażeniem prądem elektrycznym jest zapewniona przez zasilanie go bardzo niskim bezpiecznym napięciem (SELV) bez ryzyka wytworzenia napięcia wyższego niż bezpieczne.
P15. Produkt nie zawiera rtęci
P16. Minimalna odległość od oświetlanych obiektów
P17. Zalecana wysokość instalacji
P18. Produkt można instalować i używać na powierzchniach normalnie palnych
P19. Produkt musi być używany na zewnątrz
P20. Uszkodzony dyfuzor światła, ekran lub osłonę ochronną należy natychmiast wymienić
P21. Źródło światła tej lampy nie podlega wymianie. Cały produkt należy wymienić, gdy źródło światła osiągnie koniec swojej żywotności. Data produkcji i numer partii są podane na opakowaniu jednostkowym

CEL I ZASTOSOWANIE PRODUKTU
Produkt jest przeznaczony do samodzielnego oświetlenia otwartych przestrzeni, parków i prywatnych domów.

MONTAŻ
Producent zastrzega sobie prawo do wprowadzania zmian w niniejszej instrukcji obsługi lub zmian technicznych produktu bez wcześniejszego powiadomienia. Przed instalacją należy przeczytać niniejszą instrukcję obsługi. Produkt jest przeznaczony do montażu na pionowych ścianach. Montaż należy wykonać zgodnie z podanym schematem. Ważne jest, aby zainstalować panel słoneczny prostopadle do promieni słonecznych, aby uzyskać maksymalną wydajność. Upewnij się, że panel słoneczny nie jest zasłonięty, zacieniony ani przesłonięty podczas montażu lampy na zewnątrz, aby zagwarantować optymalne ładowanie akumulatora. Przed pierwszym użyciem należy sprawdzić poprawność mechanicznego mocowania i połączenia.

INSTRUKCJA OBSŁUGI
Przed pierwszym użyciem reflektora solarnego należy umieścić go w bezpośrednim świetle słonecznym na cały dzień, aby w pełni naładować akumulator. Podczas ładowania czerwone światła migają od lewej do prawej. Po pełnym naładowaniu wszystkie 4 czerwone i 1 zielona kontrolka świecą się światłem ciągłym.
Aby aktywować reflektor, naciśnij przycisk na obudowie raz, a reflektor automatycznie przełączy się w tryb AUTO.
Aby wyłączyć reflektor i przełączyć go w tryb uśpienia, naciśnij i przytrzymaj przycisk przez 3 sekundy.
Uwaga: reflektor jest domyślnie ustawiony w trybie uśpienia w fabryce, aby zapobiec przypadkowemu włączeniu podczas transportu.

CECHY FUNKCJONALNE
Reflektor automatycznie włącza się w nocy i wyłącza podczas ładowania w ciągu dnia. Panel słoneczny zamienia światło słoneczne na energię elektryczną, która ładuje akumulator.

INSTRUKCJE DOTYCZĄCE KONSERWACJI I BEZPIECZEŃSTWA
Jeśli produkt musi być przechowywany przez długi czas, przełącz go w tryb uśpienia. Nie przechowuj produktu z rozładowanym akumulatorem. Aby zapewnić optymalne ładowanie w ciągu dnia, utrzymuj panel słoneczny i obudowę reflektora w czystości. Czyść tylko miękkimi i suchymi ściereczkami. Nie używaj detergentów chemicznych. OSTRZEŻENIE! Nie patrz bezpośrednio na wiązkę LED. Produktu nie można używać w niesprzyjających warunkach, np. wibracje, atmosfera wybuchowa, opary lub opary chemiczne itp. Nie próbuj samodzielnie naprawiać ani demontować produktu, ponieważ może to spowodować unieważnienie gwarancji. Nieprzestrzeganie tych instrukcji może spowodować np. pożar, oparzenia, porażenie prądem, obrażenia ciała i inne szkody materialne i niematerialne. Producent nie ponosi odpowiedzialności za szkody wynikające z nieprzestrzegania powyższych instrukcji. Baterię może wymienić wyłącznie producent lub jego agent serwisowy. Urządzenie jest wyposażone w niewymienne źródło światła typu LED. Gdy źródło światła osiągnie koniec swojej żywotności, należy wymienić cały produkt.

PRZECHOWYWANIE I TRANSPORT
Przed dostarczeniem do bezpośredniego punktu sprzedaży produkt musi być przechowywany w opakowaniu producenta w temperaturze od -20°C do +40°C, w suchym pomieszczeniu i bez narażenia na bezpośrednie działanie promieni słonecznych. Transport może odbywać się drogą lądową, morską, lotniczą w opakowaniu transportowym producenta.

GWARANCJA
Okres gwarancji na produkt jest podany na opakowaniu jednostkowym i rozpoczyna się od daty sprzedaży. W okresie gwarancyjnym wadliwy produkt może zostać wymieniony lub zwrócony z dowodem zakupu i zachowaniem wszystkich komponentów i akcesoriów. Poniższe przypadki nie mają zastosowania do zakresu ograniczonej gwarancji: Niewłaściwe użycie produktu powodujące uszkodzenie komponentów produktu; Nieautoryzowany demontaż lub obecność głębokich uszkodzeń mechanicznych produktu; Uszkodzenie spowodowane siłą wyższą.

CZ – ČEŠTINA
LED solární světlomet.

TECHNICKÉ PARAMETRY
P1. Parametry Floodlight
P1.1. Jmenovitý světelný tok
P1.2. Korelovaná barevná teplota
P1.3. Index podání barev
P1.4. Efektivní úhel světelného paprsku
P1.5. Celkové rozměry
P2. Parametry baterie
P2.1. Jmenovitá hustota energie
P2.2. Typ baterie
P2.3. Jmenovité napětí
P2.4. Jmenovitá kapacita
P2.5. Jmenovitý zdroj nabíjecích cyklů
P3. Parametry solárního panelu
P3.1 Celkové rozměry
P3.2. Maximální výkon
P3.3. Maximální napětí
P3.4. Maximální proud
P3.5. Napětí naprázdno
P3.6. Zkratový proud
P3.7. Maximální napětí systému
P3.8. Standardní testovací podmínky
P4. Délka kabelu
P5. Doba cyklu plného nabití na přímém slunci
P6. Maximální doba chodu v režimu AUTO při plném nabití
P7. Hmotnost produktu
P8. Rozsah provozních teplot
P9. Stmívatelné pomocí dálkového ovladače
P10. Počet cyklů zapnutí před poruchou
P11. Jmenovitá životnost LED diod
P12. Třída ochrany proti prachu a vlhkosti. Výrobek je chráněn před prachem a tryskající vodou
P13. Třída ochrany proti mechanickým nárazům
P14. Třída III. Výrobek, ve kterém je ochrana před úrazem elektrickým proudem zajištěna napájením velmi nízkým bezpečným napětím (SELV) bez rizika vytvoření vyššího než bezpečného napětí.
P15. Výrobek neobsahuje rtuť
P16. Minimální vzdálenost od osvětlených předmětů
P17. Doporučená výška instalace
P18. Výrobek lze instalovat a používat na běžně hořlavé povrchy
P19. Výrobek musí být používán venku
P20. Poškozený difuzor světla, stínítko nebo ochranný kryt musí být okamžitě vyměněny
P21. Světelný zdroj tohoto světla je nevyměnitelný. Když světelný zdroj dosáhne konce své životnosti, je nutné vyměnit celý výrobek.
Datum výroby a číslo šarže jsou uvedeny na jednotlivých obalech

ÚČEL A POUŽITÍ PRODUKTU
Produkt je určen pro autonomní osvětlení otevřených prostranství, parků a soukromých domů.

INSTALACE
Výrobce si vyhrazuje právo provádět změny v tomto návodu k použití nebo technické změny produktu bez předchozího upozornění. Před instalací si přečtěte tuto uživatelskou příručku. Výrobek je určen k instalaci na svislé stěny. Dokončete prosím instalaci podle uvedeného schématu. Je důležité instalovat solární panel kolmo na sluneční paprsky, aby byl vystaven maximální výkon. Při venkovní instalaci lampy se ujistěte, že solární panel není zakrytý, zastíněný nebo zastíněný, aby bylo zaručeno optimální nabíjení baterie. Před prvním použitím je nutné zkontrolovat správnost mechanického upevnění a spojení.

NÁVOD K OBSLUZE
Před prvním použitím solárního světlometu jej umístěte na celý den na přímé sluneční světlo, aby se baterie plně nabila. Během nabíjení blikají červené kontrolky zleva doprava. Po úplném nabití svítí trvale všechny 4 červené a 1 zelená kontrolka.
Pro aktivaci světlometu stiskněte jednou tlačítko na jeho těle a světlomet se automaticky přepne do režimu AUTO.
Chcete-li světlomet vypnout a přepnout do režimu spánku, stiskněte a podržte tlačítko po dobu 3 sekund.
Poznámka: Světlomet je ve výchozím nastavení z výroby nastaven do režimu spánku, aby se zabránilo náhodné aktivaci během přepravy.

FUNKČNÍ CHARAKTERISTIKY
Světlomet se automaticky zapne v noci a vypne při nabíjení během dne. Solární panel přeměňuje sluneční světlo na elektřinu, která dobíjí baterii.

POKYNY PRO ÚDRŽBU A BEZPEČNOST
Pokud je třeba produkt skladovat delší dobu, přepněte jej do režimu spánku. Neskladujte výrobek s vybitou baterií. Aby bylo zajištěno optimální nabíjení během dne, udržujte solární panel a šasi světlometu čisté. Čistěte pouze měkkým a suchým hadříkem. Nepoužívejte chemické čistící prostředky. VAROVÁNÍ! Nedívejte se přímo do paprsku LED. Přípravek nelze používat za nepříznivých podmínek, např. vibrace, výbušná atmosféra, výpary nebo chemické výpary atd. Nepokoušejte se výrobek sami opravovat nebo rozebírat, protože by mohlo dojít ke ztrátě záruky. Nedodržení těchto pokynů může mít za následek např. požár, popáleniny, úraz elektrickým proudem, fyzické zranění a další materiální i nehmotné škody. Výrobce nenese odpovědnost za škody vzniklé nedodržením výše uvedených pokynů. Baterii může vyměnit pouze výrobce nebo jeho servisní zástupce. Zařízení je vybaveno nevyměnným světelným zdrojem typu LED. Když světelný zdroj dosáhne konce své životnosti, je třeba vyměnit celý výrobek.

SKLADOVÁNÍ A DOPRAVA
Před dodáním na místo přímého prodeje musí být výrobek skladován v obalu výrobce při teplotě od -20°C do +40°C, v suché místnosti a bez přímého slunečního záření. Přepravu lze provést pozemní, námořní, leteckou přepravou v přepravním obalu výrobce.

ZÁRUKA
Záruční doba na výrobek je uvedena na jednotlivém balení a začíná běžet dnem prodeje. Během záruční doby lze vadný výrobek vyměnit nebo vrátit s dokladem o koupi a se zachováním všech součástí a příslušenství. V rámci omezené záruky neplatí následující: Nesprávné použití produktu a poškození komponent produktu; Neoprávněná demontáž nebo přítomnost hlubokého mechanického poškození produktu; Poškození v důsledku vyšší moci.

SK – SLOVENSKÝ
LED solárny reflektor.

TECHNICKÉ PARAMETRE
P1. Parametre Floodlight
P1.1. Menovitý svetelný tok
P1.2. Korelovaná farebná teplota
P1.3. Index podania farieb
P1.4. Efektívny uhol svetelného lúča
P1.5. Celkové rozmery
P2. Parametre batérie
P2.1. Menovitá hustota energie
P2.2. Typ batérie
P2.3. Menovité napätie
P2.4. Menovitá kapacita
P2.5. Menovitý zdroj nabíjacích cyklov
P3. Parametre solárnych panelov
P3.1 Celkové rozmery
P3.2. Maximálny výkon
P3.3. Maximálne napätie
P3.4. Maximálny prúd
P3.5. Napätie naprázdno
P3.6. Skratový prúd
P3.7. Maximálne systémové napätie
P3.8. Štandardné skúšobné podmienky
P4. Dĺžka kábla
P5. Doba cyklu úplného nabitia na priamom slnečnom svetle
P6. Maximálna doba chodu v režime AUTO pri plnom nabití
P7. Hmotnosť produktu
P8. Rozsah prevádzkových teplôt
P9. Stmievateľné pomocou diaľkového ovládača
P10. Počet cyklov zapnutia pred poruchou
P11. Menovitá životnosť LED diód
P12. Trieda ochrany proti prachu a vlhkosti. Výrobok je chránený pred prachom a prúdom vody
P13. Trieda ochrany proti mechanickým nárazom
P14. Trieda III. Výrobok, v ktorom je ochrana pred úrazom elektrickým prúdom zabezpečená napájaním veľmi nízkym bezpečným napätím (SELV) bez rizika vytvorenia vyššieho než bezpečného napätia.
P15. Výrobok neobsahuje ortuť
P16. Minimálna vzdialenosť od osvetlených predmetov
P17. Odporúčaná výška inštalácie
P18. Výrobok je možné inštalovať a používať na bežne horľavé povrchy
P19. Výrobok sa musí používať vonku
P20. Poškodený difúzor svetla, clonu alebo ochranný kryt je potrebné ihneď vymeniť
P21. Svetelný zdroj tohto svetla je nevymeniteľný. Keď svetelný zdroj dosiahne koniec svojej životnosti, musí sa vymeniť celý výrobok.
Dátum výroby a číslo šarže sú uvedené na jednotlivých baleniach

ÚČEL A APLIKÁCIA PRODUKTU
Produkt je určený na autonómne osvetlenie otvorených priestranstiev, parkov a súkromných domov.

INŠTALÁCIA
Výrobca si vyhradzuje právo vykonávať zmeny v tomto návode na použitie alebo technické zmeny produktu bez predchádzajúceho upozornenia. Pred inštaláciou si prečítajte tento návod na použitie. Výrobok je určený na montáž na zvislé steny. Dokončte inštaláciu podľa uvedenej schémy. Je dôležité inštalovať solárny panel kolmo na slnečné lúče, aby bol vystavený maximálny výkon. Pri inštalácii lampy vonku sa uistite, že solárny panel nie je zakrytý, zatienený alebo zatienený, aby sa zaručilo optimálne nabíjanie batérie. Pred prvým použitím je potrebné skontrolovať správnosť mechanického upevnenia a spojenia.

NÁVOD NA OBSLUHU
Pred prvým použitím solárneho reflektora ho umiestnite na priame slnečné svetlo na celý deň, aby sa batéria úplne nabila. Počas nabíjania blikajú červené svetlá zľava doprava. Po úplnom nabití svietia nepretržite všetky 4 červené a 1 zelené kontrolky.
Ak chcete aktivovať svetlomet, stlačte raz tlačidlo na jeho tele a svetlomet sa automaticky prepne do režimu AUTO.
Ak chcete svetlomet vypnúť a prepnúť do režimu spánku, stlačte a podržte tlačidlo na 3 sekundy.
Poznámka: Svetlomet je predvolene nastavený z výroby do režimu spánku, aby sa zabránilo náhodnej aktivácii počas prepravy.

FUNKČNÉ CHARAKTERISTIKY
Svetlomet sa automaticky zapne v noci a vypne pri nabíjaní počas dňa. Solárny panel premieňa slnečné svetlo na elektrinu, ktorá nabíja batériu.

POKYNY NA ÚDRŽBU A BEZPEČNOSŤ
Ak je potrebné produkt skladovať dlhší čas, prepnite ho do režimu spánku. Neskladujte výrobok s vybitou batériou. Aby ste zabezpečili optimálne nabíjanie počas dňa, udržujte solárny panel a šasi svetlometu čisté. Čistite iba mäkkými a suchými handričkami. Nepoužívajte chemické čistiace prostriedky. POZOR! Nepozerajte sa priamo do lúča LED. Prípravok nie je možné použiť v nepriaznivých podmienkach, napr. vibrácie, výbušná atmosféra, výpary alebo chemické výpary atď. Nepokúšajte sa sami opravovať alebo rozoberať produkt, pretože by to mohlo viesť k strate záruky. Nedodržanie týchto pokynov môže mať za následok napr. požiar, popáleniny, zásah elektrickým prúdom, fyzické zranenie a iné materiálne a nemateriálne škody. Výrobca nezodpovedá za žiadne škody spôsobené nedodržaním vyššie uvedených pokynov. Batériu môže vymeniť iba výrobca alebo jeho servisný zástupca. Zariadenie je vybavené nevymeniteľným svetelným zdrojom typu LED. Keď svetelný zdroj dosiahne koniec svojej životnosti, celý výrobok by sa mal vymeniť.

SKLADOVANIE A DOPRAVA
Pred dodaním na miesto priameho predaja je potrebné produkt skladovať v obale výrobcu pri teplote od -20°C do +40°C, v suchej miestnosti a bez priameho slnečného žiarenia. Prepravu je možné realizovať pozemnou, námornou, leteckou dopravou v prepravnom obale výrobcu.

ZÁRUKA
Záručná doba na výrobok je uvedená na samostatnom obale a začína plynúť odo dňa predaja. Počas záručnej doby je možné chybný výrobok vymeniť alebo vrátiť s dokladom o kúpe a zachovaním všetkých komponentov a príslušenstva. Nasledujúce sa nevzťahuje na rozsah obmedzenej záruky: Nesprávne použitie produktu a poškodenie komponentov produktu; Neoprávnená demontáž alebo prítomnosť hlbokého mechanického poškodenia produktu; Poškodenie spôsobené vyššou mocou.

HU – MAGYAR
LED-es napelemes reflektor.

MŰSZAKI PARAMÉTEREK
P1. Floodlight paraméterek
P1.1. Névleges fényáram
P1.2. Korrelált színhőmérséklet
P1.3. Színvisszaadási index
P1.4. Hatékony fénysugár szög
P1.5. Teljes méretek
P2. Az akkumulátor paraméterei
P2.1. Névleges energiasűrűség
P2.2. Akkumulátor típusa
P2.3. Névleges feszültség

P2.4. Névleges kapacitás
P2.5. A töltési ciklusok névleges erőforrása
P3. Napelem paraméterek
P3.1 Teljes méretek
P3.2. Maximális teljesítmény
P3.3. Maximális feszültség
P3.4. Maximális áramerősség
P3.5. Üresjárati feszültség
P3.6. Rövidzárlati áram
P3.7. Maximális rendszerfeszültség
P3.8. Szabványos vizsgálati feltételek
P4. Kábel hossza
P5. Teljes töltési ciklusidő közvetlen napfényben
P6. Maximális üzemidő AUTO módban, teljes feltöltéssel
P7. A termék súlya
P8. Működési hőmérséklet tartomány
P9. Távirányítóval szabályozható
P10. A hiba előtti bekapcsolási ciklusok száma
P11. A LED-ek névleges élettartama
P12. Por és nedvesség elleni védelem osztálya. A termék védve van a portól és a vízsugártól
P13. A mechanikai hatások elleni védelem osztálya
P14. osztály III. Olyan termék, amelyben az áramütés elleni védelmet nagyon alacsony biztonságos feszültséggel (SELV) biztosítják anélkül, hogy a biztonságosnál magasabb feszültség keletkezne.
P15. A termék nem tartalmaz higanyt
P16. Minimális távolság a megvilágított tárgyaktól
P17. Javasolt beépítési magasság
P18. A termék általában gyűlékony felületekre telepíthető és használható
P19. A terméket szabadban kell használni
P20. A sérült fényszórót, képernyőt vagy védőburkolatot azonnal ki kell cserélni
P21. Ennek a lámpának a fényforrása nem cserélhető. A teljes terméket ki kell cserélni, amikor a fényforrás eléri élettartama végét.
A gyártás dátuma és a tételszám az egyedi csomagoláson van feltüntetve

A TERMÉK CÉLJA ÉS ALKALMAZÁSA
A termék nyílt terek, parkok és magánlakások autonóm megvilágítására szolgál.

TELEPÍTÉS
A gyártó fenntartja a jogot, hogy előzetes figyelmeztetés nélkül módosítsa ezt a használati útmutatót vagy műszaki változtatásokat a terméken. Telepítés előtt olvassa el ezt a használati útmutatót. A terméket függőleges falakra szerelték fel. Kérjük, vegyze el a telepítést a megadott diagram szerint. Fontos, hogy a napelem panelt a napsugarakra merőlegesen szerelje fel, vagy a lehető legnagyobb teljesítményt érje el. Ügyeljen arra, hogy a napelem panel ne legyen letakarva, árnyékolva vagy beárnyékolva, amikor a lámpát a szabadban helyezi el az optimális akkumulátortöltés garantálása érdekében. Az első használat előtt ellenőrizni kell a mechanikus rögzítés és csatlakozás helyességét.

HASZNÁLATI UTASÍTÁS
A napelemes reflektor első használata előtt tegye ki közvetlen napfénynek egy egész napra, hogy teljesen feltöltse az akkumulátort. Töltés közben a piros lámpák bairól jobbra villognak. Teljes feltöltés után mind a 4 piros és 1 zöld jelzőlámpa folyamatosan világít.
A reflektor aktiválásához nyomja meg egyszer a gombot a testén, és a reflektor automatikusan AUTO módba kapcsol.
A reflektor kikapcsolásához és alvó üzemmódba helyezéséhez nyomja meg és tartsa lenyomva a gombot 3 másodpercig.
Megjegyzés: A reflektor gyárilag alvó üzemmódba van állítva, hogy elkerülje a szállítás közbeni véletlen bekapcsolást.

FUNKCIONÁLIS JELLEMZŐK
A reflektor éjszaka automatikusan bekapcsol, nappal pedig töltéskor kikapcsol. A napelem a napfényt elektromos árammá alakítja, ami tölti az akkumulátort.

KARBANTARTÁSI ÉS BIZTONSÁGI UTASÍTÁSOK
Ha a terméket hosszabb ideig kell tárolni, kapcsolja alvó módba. Ne tárolja a terméket lemerült akkumulátorral. A napközbeni optimális töltés biztosítása érdekében tartsa tisztán a napelem panelt és a reflektor házát. Csak puha és száraz ruhával tisztítsa. Ne használjon vegyi tisztítószereket. FIGYELMEZTETÉS! Ne nézzen közvetlenül a LED-sugárba. A termék nem használható kedvezőtlen körülmények között, pl. vibráció, robbanásveszélyes légkör, gőzök vagy vegyi gőzök stb. Ne kísérelje meg saját maga megjavítani vagy szétszerelni a terméket, mert ez a garancia elvesztésével járhat. Ezen utasítások be nem tartása pl. tűz, égési sérülések, áramütés, testi sérülések és egyéb anyagi és nem anyagi károk. A gyártó nem vállal felelősséget a fenti utasítások be nem tartásából eredő károkért. Az akkumulátort csak a gyártó vagy annak szervize cserélheti ki. A készülék LED típusú nem cserélhető fényforrással van felszerelve. Amikor a fényforrás eléri élettartama végét, a teljes terméket ki kell cserélni.

TÁROLÁS ÉS SZÁLLÍTÁS
A terméket a közvetlen értékesítési helyre szállítás előtt a gyártó csomagolásában -20°C és +40°C közötti hőmérsékleten, száraz helyen, közvetlen napfénytől mentes helyen kell tárolni. A szállítás történhet szárazföldi, tengeri, légi szállítással a gyártó szállítócsomagolásában.

GARANCIA
A termékre vonatkozó jótállási idő az egyedi csomagoláson van feltüntetve, és az eladás napjától kezdődik. A jótállási idő alatt a hibás termék a vásárlást igazoló okirattal kicserélhető vagy visszaküldhető, valamint minden alkatrész és tartozék megörizhető. A korlátozott garancia hatálya alá a következők nem vonatkoznak: A termék helytelen használata és a termék alkatrészeinek károsodása; Jogosulatlan szétszerelés vagy a termék mély mechanikai sérülése; Vis maior miatti kár.

RO – ROMÂNĂ
Proiector solar LED.

PARAMETRI TEHNICI
P1. Parametrii Floodlight
P1.1. Flux luminos nominal
P1.2. Temperatura de culoare corelată
P1.3. Indicele de redare a culorilor
P1.4. Unghiul eficient al fasciculului de lumină
P1.5. Dimensiuni de gabarit
P2. Parametrii bateriei
P2.1. Densitatea de energie nominală
P2.2. Tip baterie
P2.3. Tensiune nominală
P2.4. Capacitate nominală
P2.5. Resursa nominală a ciclurilor de încărcare
P3. Parametrii panoului solar
P3.1 Dimensiuni de gabarit
P3.2. Putere maximă
P3.3. Tensiune maximă
P3.4. Curent maxim
P3.5. Tensiune fără sarcină
P3.6. Curent de scurtcircuit
P3.7. Tensiunea maximă a sistemului
P3.8. Condiții standard de testare
P4. Lungimea cablului
P5. Timp de încărcare completă sub lumina directă a soarelui
P6. Durata maximă de funcționare în modul AUTO, la o încărcare completă
P7. Greutatea produsului
P8. Interval de temperatură de funcționare
P9. Reglabil cu telecomandă
P10. Numărul de cicluri de pornire înainte de defecțiune
P11. Durata de viață nominală a LED-urilor
P12. Clasa de protecție împotriva prafului și umezelii. Produsul este protejat de praf și jeturi de apă
P13. Clasa de protecție împotriva impactului mecanic
P14. Clasa III. Un produs în care protecția împotriva șocurilor electrice este asigurată prin alimentarea cu o tensiune de siguranță foarte scăzută (SELV) fără riscul de a crea o tensiune mai mare decât cea de siguranță.
P15. Produsul nu conține mercur
P16. Distanța minimă față de obiectele iluminate
P17. Înălțimea de instalare recomandată
P18. Produsul poate fi instalat și utilizat pe suprafețe normal inflamabile
P19. Produsul trebuie utilizat în aer liber
P20. Un difuzor de lumină, un ecran sau un capac de protecție deteriorat trebuie înlocuit imediat
P21. Sursa de lumină a acestei lumini nu poate fi înlocuită. Întregul produs trebuie înlocuit când sursa de lumină ajunge la sfârșitul duratei de viață.
Data producției și numărul lotului sunt indicate pe ambalajul individual

SCOPUL ȘI APLICAȚIA PRODUSULUI
Produsul este destinat iluminării autonome a spațiilor deschise, a parcurilor și a zonelor de locuit private.

INSTALARE
Producătorul își rezervă dreptul de a face modificări acestui manual de utilizare sau modificări tehnice ale produsului fără notificare prealabilă. Citiți acest manual de utilizare înainte de instalare. Produsul este destinat instalarii pe pereti verticali. Vă rugăm să finalizați instalarea conform diagramei prezentate. Este important să instalați panoul solar perpendicular pe razele solare pentru a expune performanțe maxime. Asigurați-vă că panoul solar nu este acoperit, umbrit sau umbrit atunci când instalați lampa în aer liber pentru a garanta încărcarea optimă a bateriei. Înainte de prima utilizare, este necesar să se verifice corectitudinea prinderii și conexiunii mecanice.

ÎNSTRUCȚIUNI DE UTILIZARE
Înainte de a utiliza proiectorul solar pentru prima dată, puneți-l în lumina directă a soarelui timp de o zi întreagă pentru a încărca complet bateria. În timpul încărcării, luminile roșii clipesc de la stânga la dreapta. După încărcarea completă, toate cele 4 lumini indicatoare roșii și 1 verde sunt aprinse continuu.
Pentru a activa proiectorul, apăsați butonul de pe corpul acestuia o dată și proiectorul va trece automat în modul AUTO.
Pentru a opri reflectorul și a-l pune în modul de repaus, apăsați și mențineți apăsat butonul timp de 3 secunde.
Notă: reflectorul este setat implicit în modul de repaus din fabrică pentru a preveni activarea accidentală în timpul transportului.

CARACTERISTICI FUNCȚIONALE
Proiectorul se va aprinde automat noaptea și se va stinge la încărcare în timpul zilei. Panoul solar transformă lumina soarelui în energie electrică, care încarcă bateria.

ÎNSTRUCȚIUNI DE ÎNTREȚINERE ȘI SIGURANȚĂ
Dacă produsul trebuie păstrat pentru o perioadă lungă de timp, vă rugăm să comutați-l în modul de repaus. Nu depozitați produsul cu bateria descărcată. Pentru a asigura o încărcare optimă în timpul zilei, păstrați curate panoul solar și carcasa reflectoarelor. Curățați numai cu cârpe moi și uscate. Nu utilizați detergenți chimici. AVERTIZARE! Nu vă uitați direct la fasciculul LED. Produsul nu poate fi utilizat în condiții nefavorabile, de ex. vibrații, atmosferă explozivă, fumuri sau vapori chimici etc. Nu încercați să reparați sau să dezasamblați singur produsul, deoarece acest lucru poate anula garanția. Nerespectarea acestor instrucțiuni poate duce la, de ex. incendiu, arsuri, șocuri electrice, vătămări fizice și alte daune materiale și nemateriale. Producătorul nu va fi responsabil pentru nicio daune rezultate din nerespectarea instrucțiunilor de mai sus. Bateria poate fi înlocuită numai de producător sau de agentul său de service. Dispozitivul este echipat cu sursa de lumina neinlocuita de tip LED. Când sursa de lumină ajunge la sfârșitul duratei de viață, întregul produs trebuie înlocuit.

DEPOZITARE SI TRANSPORT
Înainte de livrare la punctul direct de vânzare, produsul trebuie depozitat în ambalajul producătorului la o temperatură de la -20°C până la +40°C, într-o cameră uscată și fără expunere la lumina directă a soarelui. Transportul se poate efectua pe cale terestru, maritim, aerian in ambalajul de transport al producatorului.

GARANȚIE
Perioada de garanție pentru produs este indicată pe ambalajul individual și începe de la data vânzării. În perioada de garanție, un produs defect poate fi schimbat sau returnat cu dovada achiziției și toate componentele și accesoriile păstrate. Următoarele nu se aplică în domeniul garanției limitate: Folosiți greșit produsul și cauzați deteriorarea componentelor produsului; Dezasamblarea neautorizată sau prezența deteriorării mecanice profunde a produsului; Prejudiciu cauzat de forță majoră.

BG – БЪЛГАРСКИ
LED соларен прожектор.

ТЕХНИЧЕСКИ ПАРАМЕТРИ
P1. Параметри на прожектора
P1.1. Номинален светлинен поток
P1.2. Корелирана цветна температура
P1.3. Индекс на цветопредаване
P1.4. Ефективен ъгъл на светлинен лъч
P1.5. Габаритни размери
P2. Параметри на батерията
P2.1. Номинална енергийна плътност
P2.2. Тип батерия
P2.3. Номинално напрежение
P2.4. Номинален капацитет
P2.5. Номинален ресурс на цикли на зареждане
P3. Параметри на слънчевия панел
P3.1 Габаритни размери
P3.2. Максимална мощност
P3.3. Максимално напрежение
P3.4. Максимален ток
P3.5. Напрежение на празен ход
P3.6. Ток на късо съединение
P3.7. Максимално системно напрежение
P3.8. Стандартни условия на изпитване
P4. Дължина на кабела
P5. Време за пълен цикъл на зареждане при пряка слънчева светлина
P6. Максималното време на работа в режим AUTO, при пълно зареждане
P7. Тегло на продукта
P8. Работен температурен диапазон
P9. Димиране от дистанционното управление
P10. Брой цикли на включване преди повреда
P11. Номинален живот на светодиодите
P12. Клас на защита от прах и влага. Продуктът е защитен от прах и водни струи
P13. Клас на защита срещу механични въздействия
P14. Клас III. Продукт, в който се осигурява защита срещу токов удар чрез захранване с много ниско безопасно напрежение (SELV) без риск от създаване на по-високо от безопасното напрежение.
P15. Продуктът не съдържа живак
P16. Минимално разстояние от осветените обекти
P17. Препоръчителна височина за монтаж
P18. Продуктът може да се монтира и използва върху нормално запалими повърхности
P19. Продуктът трябва да се използва на открито
P20. Повреден светлинен дифузьор, екран или защитно покритие трябва да се сменят незабавно
P21. Светлинният източник на тази светлина е несменяем. Целият продукт трябва да се смени, когато светлинният източник достигне края на експлоатационния си живот.
Датата на производство и партидният номер са посочени на индивидуалната опаковка

ПРЕДНАЗНАЧЕНИЕ И ПРИЛОЖЕНИЕ НА ПРОДУКТА
Продуктът е предназначен за автономно осветяване на открити пространства, паркови и частни жилищни площи.

ИНСТАЛАЦИЯ
Производителят си запазва правото да прави промени в това ръководство за потребителя или технически промени в продукта без предизвестие. Прочетете това ръководство за потребителя преди инсталиране. Продуктът е предназначен за монтаж на вертикални стени. Моля, завършете инсталацията според дадената схема. Важно е слънчевият панел да се монтира перпендикулярно на слънчевите лъчи, за да се изложи максимална ефективност. Уверете се, че слънчевият панел не е покрит, засенчен или засенчен, когато инсталирате лампата на открито, за да гарантирате оптимално зареждане на батерията. Преди първата употреба е необходимо да се провери изправността на механичното закрепване и свързване.

ИНСТРУКЦИЯ ЗА ЕКСПЛОАТАЦИЯ
Преди да използвате соларния прожектор за първи път, поставете го на пряка слънчева светлина за цял ден, за да заредите напълно батерията. По време на зареждане червените светлини мигат отляво надясно. След пълно зареждане всичките 4 червени и 1 зелен индикатор светят непрекъснато. За да активирате прожектора, натиснете еднократно бутона върху тялото му и прожекторът автоматично ще премине в режим AUTO.
За да изключите прожектора и да го поставите в режим на заспиване, натиснете и задръжте бутона за 3 секунди.
Забележка: Прожекторът е фабрично настроен в режим на заспиване, за да се предотврати случайно активиране по време на транспортиране.

ФУНКЦИОНАЛНИ ХАРАКТЕРИСТИКИ
Прожекторът ще се включва автоматично през нощта и ще се изключва при зареждане през деня. Соларният панел преобразува слънчевата светлина в електричество, което зарежда батерията.

ИНСТРУКЦИИ ЗА ПОДДРЪЖКА И БЕЗОПАСНОСТ
Ако продуктът трябва да се съхранява за дълго време, моля, превключете го в режим на заспиване. Не съхранявайте продукта с изтощена батерия. За да осигурите оптимално зареждане през деня, поддържайте соларния панел и шасито на прожектора чисти. Почиствайте само с меки и сухи кърпи. Не използвайте химически препарати. ПРЕДУПРЕЖДЕНИЕ! Не гледайте директно към LED лъча. Продуктът не може да се използва при неблагоприятни условия, напр. вибрации, експлозивна атмосфера, изпарения или химически изпарения и т.н. Не се опитвайте сами да ремонтирате или разглобявате продукта, тъй като това може да анулира гаранцията. Неспазването на тези инструкции може да доведе до напр. пожар, изгаряния, токов удар, телесни наранявания и други материални и нематериални щети. Производителят не носи отговорност за щети, причинени от неспазване на горните инструкции. Батерията може да се смени само от производителя или негов сервизен агент. Устройството е оборудвано с несменяем източник на светлина от тип LED. Когато източникът на светлина достигне края на експлоатационния си живот, целият продукт трябва да се смени.

СЪХРАНЕНИЕ И ТРАНСПОРТ
Преди доставка до директния пункт за продажба продуктът трябва да се съхранява в опаковката на производителя при температура от -20°C до +40°C, в сухо помещение и без излагане на пряка слънчева светлина. Транспортирането може да се извършва по суша, море, въздух в транспортна опаковка на производителя.

ГАРАНЦИЯ
Гаранционният срок на продукта е посочен върху индивидуалната опаковка и започва да тече от датата на продажба. По време на гаранционния период дефектен продукт може да бъде заменен или върнат с доказателство за покупка и всички компоненти и аксесоари са запазени. Следното не важи за обхвата на ограничената гаранция: злоупотреба с продукта и причиняване на повреда на компонентите на продукта; Неразрешено разглобяване или наличие на дълбоки механични повреди на продукта; Щети поради непреодолима сила.

GR – ΕΛΛΗΝΙΚΆ
Ηλιακός προβολέας LED.

ΤΕΧΝΙΚΕΣ ΠΑΡΑΜΕΤΡΟΙ
P1. Παράμετροι Floodlight
P1.1. Ονομαστική φωτεινή ροή
P1.2. Συσχετισμένη θερμοκρασία χρώματος
P1.3. Δείκτης απόδοσης χρώματος
P1.4. Αποτελεσματική γωνία δέσμης φωτός
P1.5. Συνολικές διαστάσεις
P2. Παράμετροι μπαταρίας
P2.1. Ονομαστική ενεργειακή πυκνότητα
P2.2. Τύπος μπαταρίας
P2.3. Ονομαστική τάση
P2.4. Ονομαστική χωρητικότητα
P2.5. Ονομαστικός πόρος κύκλων φόρτισης
P3. Παράμετροι ηλιακών συλλεκτών
P3.1 Συνολικές διαστάσεις
P3.2. Μέγιστη ισχύς
P3.3. Μέγιστη τάση
P3.4. Μέγιστο ρεύμα
P3.5. Τάση χωρίς φορτίο
P3.6. Ρεύμα βραχυκυκλώματος
P3.7. Μέγιστη τάση συστήματος
P3.8. Τυπικές συνθήκες δοκιμής
P4. Μήκος καλωδίου
P5. Χρόνος πλήρους κύκλου φόρτισης κάτω από το άμεσο ηλιακό φως
P6. Ο μέγιστος χρόνος λειτουργίας σε λειτουργία AUTO, με πλήρη φόρτιση
P7. Βάρος προϊόντος
P8. Εύρος θερμοκρασίας λειτουργίας
P9. Ρυθμίζεται από το τηλεχειριστήριο
P10. Αριθμός κύκλων ενεργοποίησης πριν από την αστοχία
P11. Ονομαστική διάρκεια ζωής των LED
P12. Κατηγορία προστασίας από σκόνη και υγρασία. Το προϊόν προστατεύεται από σκόνη και πίδακες νερού
P13. Κατηγορία προστασίας από μηχανικές κρούσεις
Σ14. Τάξη III. Ένα προϊόν στο οποίο παρέχεται προστασία από ηλεκτροπληξία τροφοδοτώντας το με πολύ χαμηλή ασφαλή τάση (SELV) χωρίς κίνδυνο δημιουργίας τάσης υψηλότερη από την ασφαλή.
P15. Το προϊόν δεν περιέχει υδράργυρο
P16. Ελάχιστη απόσταση από τα φωτιζόμενα αντικείμενα
P17. Συνιστώμενο ύψος εγκατάστασης
Σ18. Το προϊόν μπορεί να εγκατασταθεί και να χρησιμοποιηθεί σε συνήθως εύφλεκτες επιφάνειες
Σ19. Το προϊόν πρέπει να χρησιμοποιείται σε εξωτερικούς χώρους
P20. Ένας κατεστραμμένος διαχύτης φωτός, η οθόνη ή το προστατευτικό κάλυμμα πρέπει να αντικατασταθούν αμέσως
P21. Η πηγή φωτός αυτού του φωτός δεν μπορεί να αντικατασταθεί. Ολόκληρο το προϊόν πρέπει να αντικατασταθεί όταν η πηγή φωτός φτάσει στο τέλος της διάρκειας ζωής της.
Η ημερομηνία παραγωγής και ο αριθμός παρτίδας αναγράφονται στην ατομική συσκευασία

ΣΚΟΠΟΣ ΚΑΙ ΕΦΑΡΜΟΓΗ ΤΟΥ ΠΡΟΪΟΝΤΟΣ
Το προϊόν προορίζεται για αυτόνομο φωτισμό ανοιχτών χώρων, πάρκων και χώρων ιδιωτικής κατοικίας.

ΕΓΚΑΤΑΣΤΑΣΗ
Ο παραγωγός διατηρεί το δικαίωμα να κάνει αλλαγές σε αυτό το εγχειρίδιο χρήστη ή τεχνικές αλλαγές στο προϊόν χωρίς προηγούμενη ειδοποίηση. Διαβάστε αυτό το εγχειρίδιο χρήστη πριν την εγκατάσταση. Το προϊόν προορίζεται για τοποθέτηση σε κάθετους τοίχους. Παρακαλούμε ολοκληρώστε την εγκατάσταση σύμφωνα με το σχήμα που δίνεται. Είναι σημαντικό να εγκαταστήσετε το ηλιακό πάνελ κάθετα στις ακτίνες του ήλιου για να εκθέσετε τη μέγιστη απόδοση. Βεβαιωθείτε ότι το ηλιακό πάνελ δεν είναι καλυμμένο, σκιασμένο ή σκιασμένο κατά την εγκατάσταση της λάμπας σε εξωτερικό χώρο για να εγγυηθείτε τη βέλτιστη φόρτιση της μπαταρίας. Πριν από την πρώτη χρήση, είναι απαραίτητο να ελέγξετε την ορθότητα της μηχανικής στερέωσης και σύνδεσης.

ΟΔΗΓΙΕΣ ΛΕΙΤΟΥΡΓΙΑΣ
Πριν χρησιμοποιήσετε τον ηλιακό προβολέα για πρώτη φορά, τοποθετήστε το σε άμεσο ηλιακό φως για μια ολόκληρη μέρα για να φορτιστεί πλήρως η μπαταρία. Κατά τη φόρτιση, τα κόκκινα φώτα αναβοσβήνουν από αριστερά προς τα δεξιά. Μετά την πλήρη φόρτιση, και οι 4 κόκκινες και 1 πράσινη ενδεικτική λυχνία ανάβουν συνεχώς.
Για να ενεργοποιήσετε τον προβολέα, πατήστε το κουμπί στο σώμα του μία φορά και ο προβολέας θα μεταβεί αυτόματα στη λειτουργία AUTO.
Για να απενεργοποιήσετε τον προβολέα και να τον θέσετε σε κατάσταση αναστολής λειτουργίας, πατήστε και κρατήστε πατημένο το κουμπί για 3 δευτερόλεπτα.
Σημείωση: Ο προβολέας έχει ρυθμιστεί σε κατάσταση αναστολής λειτουργίας από προεπιλογή από το εργοστάσιο για την αποφυγή τυχαίας ενεργοποίησης κατά τη μεταφορά.

ΛΕΙΤΟΥΡΓΙΚΑ ΧΑΡΑΚΤΗΡΙΣΤΙΚΑ
Ο προβολέας θα ανάψει αυτόματα τη νύχτα και θα σβήσει κατά τη φόρτιση κατά τη διάρκεια της ημέρας. Το ηλιακό πάνελ μετατρέπει το ηλιακό φως σε ηλεκτρική ενέργεια, η οποία φορτίζει την μπαταρία.

ΟΔΗΓΙΕΣ ΣΥΝΤΗΡΗΣΗΣ ΚΑΙ ΑΣΦΑΛΕΙΑΣ
Εάν το προϊόν χρειάζεται να αποθηκευτεί για μεγάλο χρονικό διάστημα, αλλάξτε το σε κατάσταση αναστολής λειτουργίας. Μην αποθηκεύετε το προϊόν με αποφορτισμένη μπαταρία. Για να διασφαλίσετε τη βέλτιστη φόρτιση κατά τη διάρκεια της ημέρας, διατηρήστε το ηλιακό πάνελ και το πλαίσιο του προβολέα καθαρά. Καθαρίστε μόνο με μαλακά και στεγνά πανιά. Μην χρησιμοποιείτε χημικά απορρυπαντικά. ΠΡΟΕΙΔΟΠΟΙΗΣΗ! Μην κοιτάτε απευθείας τη δέσμη LED. Το προϊόν δεν μπορεί να χρησιμοποιηθεί σε αντίξοες συνθήκες, π.χ. κραδασμούς, εκρηκτική ατμόσφαιρα, αναθυμιάσεις ή χημικές αναθυμιάσεις, κ.λπ. Μην επιχειρήσετε να επισκευάσετε ή να αποσυναρμολογήσετε μόνοι σας το προϊόν, καθώς αυτό μπορεί να ακυρώσει την εγγύηση. Η μη τήρηση αυτών των οδηγιών μπορεί να έχει ως αποτέλεσμα π.χ. πυρκαγιά, εγκαύματα, ηλεκτροπληξία, σωματικός τραυματισμός και άλλες υλικές και μη υλικές ζημιές. Ο παραγωγός δεν φέρει ευθύνη για οποιαδήποτε ζημία προκύψει από τη μη τήρηση των παραπάνω οδηγιών. Η μπαταρία μπορεί να αντικατασταθεί μόνο από τον κατασκευαστή ή τον αντιπρόσωπο σέρβις του. Η συσκευή είναι εξοπλισμένη με μη αντικαταστάσιμη πηγή φωτός τύπου LED. Όταν η πηγή φωτός φτάσει στο τέλος της διάρκειας ζωής της, ολόκληρο το προϊόν πρέπει να αντικατασταθεί.

ΑΠΟΘΗΚΕΥΣΗ ΚΑΙ ΜΕΤΑΦΟΡΑ
Πριν από την παράδοση στο άμεσο σημείο πώλησης, το προϊόν πρέπει να φυλάσσεται στη συσκευασία του κατασκευαστή σε θερμοκρασία από -20°C έως +40°C, σε ξηρό χώρο και χωρίς έκθεση στο άμεσο ηλιακό φως. Η μεταφορά μπορεί να πραγματοποιηθεί με χερσαία, θαλάσσια, αεροπορική μεταφορά στη συσκευασία μεταφοράς του κατασκευαστή.

ΕΓΓΥΗΣΗ
Η περίοδος εγγύησης για το προϊόν αναγράφεται στην ατομική συσκευασία και ξεκινά από την ημερομηνία πώλησης. Κατά τη διάρκεια της περιόδου εγγύησης, ένα ελαττωματικό προϊόν μπορεί να αντικατασταθεί ή να επιστραφεί με την απόδειξη αγοράς και όλα τα εξαρτήματα και τα αξεσουάρ να διατηρηθούν. Τα ακόλουθα δεν ισχύουν για το πεδίο εφαρμογής της περιορισμένης εγγύησης: Κακή χρήση του προϊόντος και πρόκληση ζημιάς στα εξαρτήματα του προϊόντος. Μη εξουσιοδοτημένη αποσυναρμολόγηση ή παρουσία βαθιάς μηχανικής βλάβης στο προϊόν. Βλάβη λόγω ανωτέρας βίας.

LT – LIETUVIŲ
LED saulės prožektorius.

TECHNINIAI PARAMETRAI
P1. Floodlight parametrai
P1.1. Vardinis šviesos srautas
P1.2. Koreliuota spalvų temperatūra
P1.3. Spalvų perteikimo indeksas
P1.4. Efektyvus šviesos spindulio kampas
P1.5. Bendri matmenys
P2. Baterijos parametrai
P2.1. Vardinis energijos tankis
P2.2. Baterijos tipas
P2.3. Nominali įtampa
P2.4. Nominali talpa
P2.5. Vardinis įkrovimo ciklų šaltinis
P3. Saulės baterijos parametrai
P3.1 Bendrieji matmenys
P3.2. Didžiausia galia
P3.3. Maksimali įtampa
P3.4. Didžiausia srovė
P3.5. Įtampa be apkrovos
P3.6. Trumpojo jungimo srovė
P3.7. Maksimali sistemos įtampa
P3.8. Standartinės bandymo sąlygos
P4. Kabelio ilgis
P5. Viso įkrovimo ciklo laikas esant tiesioginiams saulės spinduliams
P6. Maksimalus veikimo laikas AUTO režimu, visiškai įkrautas
P7. Produkto svoris
P8. Darbinės temperatūros diapazonas
P9. Priteromdomas nuotolinio valdymo pulteliu
P10. Įjungimo ciklų skaičius prieš gedimą
P11. Vardinis šviesos diodų tarnavimo laikas
P12. Apsaugos nuo dulkių ir drėgmės klasė. Gaminys apsaugotas nuo dulkių ir vandens čiurkšlių
P13. Apsaugos nuo mechaninių poveikių klasė
P14. III klasė. Gaminys, kuriame apsauga nuo elektros smūgio užtikrinama tiekiant jį labai žema saugia įtampa (SELV), nerizikuojant sukurti aukštesnę nei saugi įtampa.
P15. Produkto sudėtyje nėra gyvsidabrio
P16. Minimalus atstumas nuo apšviestų objektų
P17. Rekomenduojamas montavimo aukštis
P18. Gaminį galima montuoti ir naudoti ant paprastai degių paviršių
P19. Produktas turi būti naudojamas lauke
P20. Pažeistą šviesos difuzorių, ekraną ar apsaugines dangtelį reikia nedelsiant pakeisti
P21. Šios šviesos šviesos šaltinis yra nekeičiamas. Pasibaigus šviesos šaltinio tarnavimo laikui, reikia pakeisti visą gaminį.
Pagaminimo data ir partijos numeris nurodyti ant atskiros pakuotės

GAMINIO TIKSLAS IR TAIKYMAS
Gaminys skirtas autonominiam atvirų erdvių, parkų ir privačių namų zonų apšvietimui.

MONTAVIMAS
Gamintojas pasilieka teisę keisti šį vartotojo vadovą arba techninius gaminio pakeitimus be išankstinio įspėjimo. Prieš montuodami perskaitykite šį vartotojo vadovą. Gaminys skirtas montuoti ant vertikalių sienų. Užbaikite montavimą pagal pateiktą schemą. Svarbu saulės kolektorių montuoti statmenai saulės spinduliams, kad būtų galima maksimaliai veikti. Įrengdami lempą lauke įsitikinkite, kad saulės kolektorių skydelis nėra uždengtas, užtamsintas arba užtamsintas, kad būtų užtikrintas optimalus akumuliatoriaus įkrovimas. Prieš pirmą kartą naudojant, būtina patikrinti mechaninio tvirtinimo ir sujungimo teisingumą.

NAUDOJIMO INSTRUKCIJA
Prieš naudodami saulės prožektorių pirmą kartą, padėkite jį visai dienai tiesioginiuose saulės spinduliuose, kad visiškai įkrautumėte akumuliatorių. Įkrovimo metu raudonos lemputės mirksi iš kairės į dešinę. Visiškai įkrovus, visos 4 raudonos ir 1 žalias indikatoriai dega nuolat.
Norėdami įjungti prožektorių, vieną kartą paspauskite mygtuką ant jo korpuso ir prožektorius automatiškai persijungs į AUTO režimą.
Norėdami išjungti prožektorių ir įjungti miego režimą, paspauskite ir palaikykite mygtuką 3 sekundes.
Pastaba: Prožektorius gamykloje nustatytas į miego režimą, kad būtų išvengta atsitiktinio įsijungimo transportavimo metu.

FUNKCINĖS CHARAKTERISTIKOS
Prožektorius automatiškai įsijungs naktį ir išsijungs, kai kraunasi dieną. Saulės baterija saulės šviesą paverčia elektra, kuri įkrauna bateriją.

PRIEŽIŪRA IR SAUGOS INSTRUKCIJOS
Jei gaminį reikia laikyti ilgą laiką, perjunkite jį į miego režimą. Nelaikykite gaminio su išsikrovusiu akumuliatoriumi. Kad būtų užtikrintas optimalus įkrovimas dienos metu, saulės baterija ir prožektorių korpusas turi būti švarūs. Valykite tik minkštu ir sausu skudurėliu. Nenaudokite cheminių ploviklių. ĮSPĖJIMAS! Nežiūrėkite tiesiai į LED spindulį. Produkto negalima naudoti nepalankiomis sąlygomis, pvz. vibracija, sprogi aplinka, dūmai ar cheminių medžiagų garai ir tt Neįmeginkite patų taisyti ar išardyti gaminio, nes tai gali anuliuoti garantiją. Nesilaikant šių nurodymų gali atsirasti pvz. gaisras, nudegimai, elektros smūgis, fiziniai sužalojimai ir kita materialinė bei neturtinė žala. Gamintojas neatsako už jokią žalą, atsiradusią dėl aukščiau pateiktų nurodymų nesilaikymo. Baterją gali pakeisti tik gamintojas arba jo aptarnavimo atstovas. Prietaisas aprūpintas nekeičiamu LED tipo šviesos šaltiniu. Pasibaigus šviesos šaltinio tarnavimo laikui, reikia pakeisti visą gaminį.

SANDĖLIAVIMAS IR TRANSPORTAVIMAS
Prieš pristatant į tiesioginę pardavimo vietą, prekė turi būti laikoma gamintojo pakuotėje nuo -20°C iki +40°C temperatūroje, sausoje patalpoje ir be tiesioginių saulės spindulių. Pervežimas gali būti vykdomas sausumos, jūrų, oro transportu gamintojo transportavimo pakuotėje.

GARANTIJA
Prekės garantinis laikotarpis yra nurodytas ant atskiros pakuotės ir prasideda nuo pardavimo datos. Garantiniu laikotarpiu nekokybiška prekė gali būti pakeistė arba grąžinama su pirkimo įrodymu ir išsaugoti visi komponentai bei priedai. Tai netaikoma ribotai garantijai: Netinkamai naudokite gaminį ir sugadinkite gaminio komponentus; Neleistinas gaminio išardymas arba gilūs mechaniniai pažeidimai; Žala dėl force majeure.

LV – LATVIEŠU
LED saules prožektors.

TEHNISKIE PARAMETRI
P1. Floodlight parametri
P1.1. Nominālā gaismas plūsma
P1.2. Korelētā krāsu temperatūra
P1.3. Krāsu atveidošanas indekss
P1.4. Efektīvs gaismas stara leņķis
P1.5. Kopējie izmēri
P2. Akumulatora parametri
P2.1. Nominālais enerģijas blīvums
P2.2. Akumulatora tips
P2.3. Nominālais spriegums
P2.4. Nominālā jauda
P2.5. Nominālais uzlādes ciklu resurss
P3. Saules paneļa parametri
P3.1 Kopējie izmēri
P3.2. Maksimālā jauda
P3.3 Maksimālais spriegums
P3.4. Maksimālā strāva
P3.5. Spriegums bez slodzes
P3.6. Īssavienojuma strāva
P3.7. Maksimālais sistēmas spriegums
P3.8. Standarta testa apstākļi
P4. Kabela garums
P5. Pilna uzlādes cikla laiks tiešos saules staros
P6. Maksimālais darbības laiks AUTO režīmā ar pilnu uzlādi
P7. Produkta svars
P8. Darba temperatūras diapazons
9. Ipp. Aptumšojams ar tālvadības pulti
P10. Ieslēgšanas ciklu skaits pirms atteices
P11. Gaismas diožu nominālais kalpošanas laiks
P12. Aizsardzības klase pret putekļiem un mitrumu. Produkts ir aizsargāts no putekļiem un ūdens strūklām
P13. Aizsardzības klase pret mehāniskiem triecieniem
P14. III klase. Produkts, kurā tiek nodrošināta aizsardzība pret elektriskās strāvas triecienu, barojot to ar ļoti zemu drošu spriegumu (SELV), neradot risku radīt augstāku par drošu spriegumu.
P15. Produkts nesatur dzīvsudrabu
P16. Minimālais attālums no apgaismotajiem objektiem
P17. Ieteicamais uzstādīšanas augstums
P18. Produktu var uzstādīt un lietot uz parasti uzliesmojošām virsmām
P19. Produkts jāizmanto ārpus telpām
P20. Bojāts gaismas difuzors, ekrāns vai aizsargvāciņš nekavējoties jānomaina
P21. Šis gaismas gaismas avots nav nomaināms. Viss izstrādājums ir jānomaina, kad gaismas avota kalpošanas laiks ir beidzies.
Ražošanas datums un partijas numurs ir norādīts uz atsevišķā iepakojuma

PRODUKTA MĒRĶIS UN PIELIETOJUMS
Produkts paredzēts atklātu telpu, parku un privātmāju zonu autonomai apgaismošanai.

UZSTĀDĪŠANA
Ražotājs patur tiesības veikt izmaiņas šajā lietotāja rokasgrāmatā vai tehniskas izmaiņas izstrādājumā bez iepriekšēja brīdinājuma. Pirms uzstādīšanas izlasiet šo lietotāja rokasgrāmatu. Produkts paredzēts uzstādīšanai uz vertikālām sienām. Lūdzu, pabeidziet uzstādīšanu saskaņā ar doto shēmu. Ir svarīgi uzstādīt saules paneli perpendikulāri saules stariem, lai nodrošinātu maksimālu veiktspēju. Uzstādot lampu ārpus telpām, lai nodrošinātu optimālu akumulatora uzlādi, saules panelis nav noseg